Alltid til din tjeneste

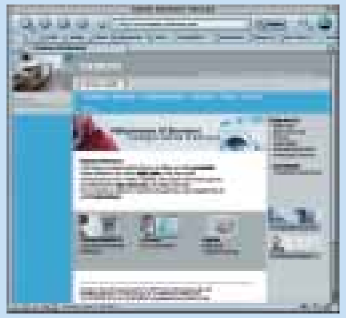

Internet
Velkommen til vår hjemmeside www.siemens–hvitevarer.com, der kan du få vite mer om det nyeste fra Siemens. Der finner du informasjon om mye mer enn våre produkter. Prøv selv !

Reservedeler i minst 10 år
Alle viktige reservedeler vil være tilgjengelige i minst 10 år, en stor fordel for kvalitetsprodukter. Også eldre produkter er det nærmest problemfritt å reparere.

Ved feil på et Siemens husholdningsapparat
Kontakt din lokale forhandler, eller ring vår serviceavdeling:

Oslo:	Tlf. 22 66 06 00
Bergen:	Tlf. 55 59 68 80
Trondheim:	Tlf. 73 95 23 30

Vi kommer hjem til deg . . .
Din støvsuger eller andre små husholdningsapparater leverer du til en av våre serviceavdelinger ved behov. Hvis din vaskemaskin, oppvaskmaskin eller et annet stort husholdningsapparat streiker, rekker det med en telefon. Da kan du avtale tid med en servicespesialist, som kommer hjem til deg.
Vår serviceorganisasjon samarbeider med over 100 elektroverksteder. Slik tilbyr vi våre kunder en landsdekkende service på Siemens husholdningsapparater.
I tillegg benytter vi en rekke lokale verksteder.

Vi er til for din trygghet
Den som velger Siemens i dag kan være sikker på å få den mest moderne teknikken og den beste kvaliteten. Ved kun å tilby produkter av utmerket kvalitet blir navnet Siemens forbundet med pålitelighet og sikkerhet. Siemens har produkter som er maksimalt skånsomme mot miljøet. En rekke innovasjoner har bidratt til et vesentlig redusert strøm- og vannforbruk, og at vi i dag kun produserer kjøle- og fryseskap som er helt uten miljøskadelige stoffer.

Dessuten kan nesten alle Siemens produkter gjenvinnes 100 %.

Forhandler:

Siemens Husholdningsapparater

Oslo
BSH Husholdnings-apparater AS
P.b. 6593, Etterstad
0607 OSLO
Tlf: 22660600
Fax: 22660585

Oslo, serviceavd.
BSH Husholdnings-apparater AS
Grensesvingen 9
Fyrstikktorget
P.b. 6495, Etterstad
0606 OSLO
Tlf: 22660600
Grønn fax: 80030600

Stavanger
Alf Utsola
Fiskeholsveien 16B
4050 SOLA
Tlf: 51657250
Fax: 51657250
Mobil: 92054351

Bergen
Bjørnsonsgt. 29
5052 BERGEN
Tlf: 55596880
Fax: 55596890

Kristiansand
Arvid Fredriksen
Hvetevn 21
4635 KRISTIANSAND
Tlf: 38046715
Fax: 90346545
Mobil: 91606411

Trondheim
Knut Blindheim
Bratsbergveien 5
Bygg nr 2
7037 TRONDHEIM
Tlf: 73952347
Fax: 73952345
Mobil: 95866170

Harstad
Kjell Bjørk
Skrogvn. 42
9411 HARSTAD
Tlf: 77070460
Fax: 77070460
Mobil: 99232015

Vi forbeholder oss retten til endringer av tekniske spesifikasjoner, konstruksjons– og utstyrsdetaljer uten nærmere varsel.
Det tas også forbehold om trykkfeil.© 2004 Siemens Husholdningsapparater, BSH Husholdningsapparater AS

Vask og tørk 03 / 2004

SIEMENS

Vaskemaskiner og tørketromler 2004

6–9 **Vaskemaskinen serie IQ med frontilegg**
serie IQ – den intelligente vaskemaskinen.

10–21 **Vaskemaskinen SIWAMAT med frontilegg**
Vask med optimal betjeningskomfort og innovativ teknikk.
SIWAMAT XLS, XLP, XL.

22–23 **Frontbetjent vaskemaskin XS 440**
Kun 40 cm dyp.

24–29 **Vaskemaskinen SIWAMAT med toppilegg**
Topp teknikk på 45 cm – SIWAMAT XTS, XT.

30–33 **Tørketrommelen SIWATHERM**
Kondenstrommel – raskere, stillere og mer økonomisk.

34–39 **Ekstra info, målskisser og tekniske data**

Intelligent teknikk,
som passer i alle hjem

I generasjoner har Siemens utviklet nye produkter og tekniske løsninger for å gjøre husarbeidet mer praktisk og lettdrevet. Dette blir i dag f.eks. tatt hånd om av spesiell elektronikk og fintfølende sensorteknikk.
Matlaging og baking blir til en glede og resultatene de aller beste gjennom de muligheter som våre komfyrer tilbyr. Våre vel gjennomtenkte kjøl- og fryseskap sørger for at matvarene kan lagres på en optimal og energivennlig måte.
Oppvaskmaskinen velger automatisk den optimale temperaturen som gir en ren oppvask.
Takket være seneste teknikk fra Siemens vasker og tørker du så rent, raskt, økonomisk og miljøvennlig som overhode mulig. Bruker du våre støvsugere til å gjøre rent har de spesielle filtere som gjør utblåsningsluften ren.

Et funksjonelt, tidløst og moderne formspråk er Siemens fremtidige uttrykk. Teknik og design i minste detalj gjør Siemens til et ledende varemerke. Vi har produkter, som du kan leve sammen med lenge.

Milepæler i Siemens teknologien / Vaskemaskiner

1971	1980	1986	1987	1992	1995	1997	1998	2001	2004
Første vaskemaskinen med intervall-sentrifugering.	Introduksjon av helelektronisk betjening og resttidsanvisning.	Oppfinnelsen av aquaStop: for høyeste vannsikkerhet.	Den første helelektroniske vaskemaskinen med dialogbetjening og språkvalg.	Første IQ-maskinen med "Chopper"-teknikk og laveste lydnivå.	Første vaskemaskinen med 3D kaskadeinnspyling og Fuzzy Control.	Oppfinnelsen av aquaSensor, for å spare tid og vann.	Den nye SIWAMAT XLS med antikrøllsystem og nytt trommelvolum på 53 liter.	Den nye intelligente serie IQ med stort display, aquaSensor II og anbefalt vaskemiddeldosering.	Den nye SIWAMAT XLP med display og symboler. Tidsforskyvning med start opp till 19 timer og med indikasjon av overdosering av vaskepulver.

Intelligens som begeistrer:
serie IQ.

Med den intelligente vaskemaskin serie IQ blir klesvasken en ren fornøyelse. For i stedet for å vri forskjellige brytere hit og dit, kan du rett og slett stille inn ønsket program via et display. Du behøver ikke å vente på at vasken skal bli klar, men i stedet er det vaskemaskinen som må vente til du ønsker at den skal vaske. Du har moderne programmer som «Bluser/Skjorter» og «Mikrofiber». Du kan lagre ditt eget vaskeprogram etter ønske, ved hjelp av en Memoryfunksjon. Du vet hva det betyr å vaske på en moderne måte. I stedet for en vanlig anonym vaskemaskin, har du nemlig en vaskemaskin med ansikt – serie IQ fra Siemens.

Nye dimensjoner innen tøyvask: serie IQ.

Genialt:
at serie IQ er så lett å betjene.
Du har sett det før – et stort, oversiktelig display med taster du kan trykke på til høyre og venstre. Derfor forstår du også med det samme hvordan maskinen fungerer. Forklaringer er ikke nødvendig. Slik ser den nye serien IQ fra Siemens ut, like enkel og logisk å bruke som en bankautomat.

Første gang du bruker vaskemaskinen angir du hvilket språk instruksjonene skal være på. Deretter fører maskinen deg gjennom de forskjellige programmene ved hjelp av tydelige og lettfattelige begreper. Du trykker på tastene for å angi hva du ønsker. Hvitvask, strykefritt, finvask, ull eller andre ønsker – det er bare å trykke, så kommer neste instruksjon opp på displayet.

Strålende:
veier tøyet og angir riktig dosering vaskemiddel.
Med nye serie IQ vet du hvor mye mer tøy du kan legge i, og hvor mye vaskemiddel som er nødvendig. Siden du har valgt for eksempel «Ull» og åpnet døren, forteller displayet straks hvilken tøymengde som er den optimale: maks 2 kg. Ullplagg trenger nemlig god plass i maskinen, dersom man vil at de skal være myke og pene etter vask. Men ta det med ro! Du behøver ikke veie tøyet, det gjør den innebygde vekten i IQ for deg. Du trenger bare å holde øye med displayet, for å se om du kan legge inn ytterligere en genser eller ikke.
Av erfaring vet vi at de fleste legger inn for lite tøy i maskinen. Med serie IQ kan du med godt samvittighet fortsette å legge i mer tøy til maskinen er helt full. På denne måten sparer du energi.
Men ikke nok med det: Takket være doseringsangivelsen i serie IQ, vil du også alltid være sikker på at du bruker riktig mengde vaskemiddel.

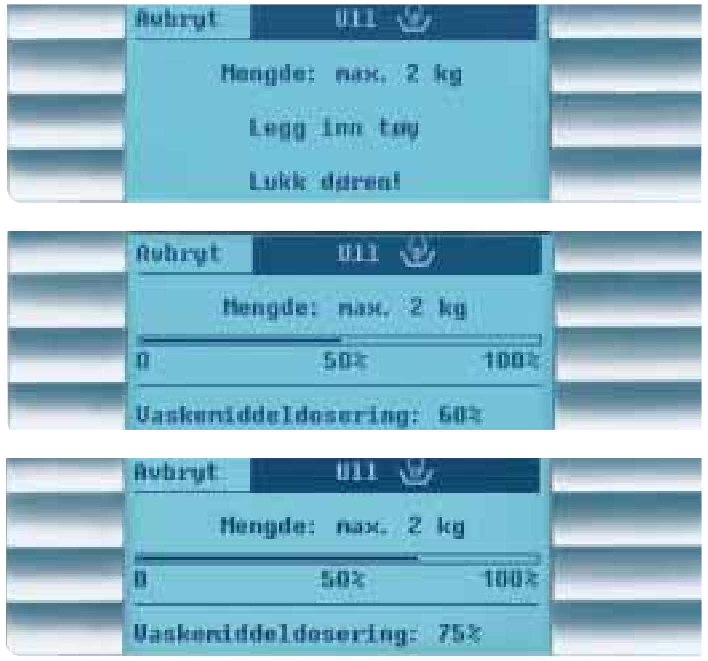

Energiforbruket er 10% lavere enn en vaskemaskin, som er A klassifisert.

Praktisk:
tidsinnstilling for programslutt.
Med serie IQ kan du bestemme nøyaktig tidspunktet når vasken skal være ferdig. Så fort som mulig, eller først når du kommer hjem fra jobben?

Hvorfor må tøyet i det hele tatt ligge fuktig inne i trommelen en hel dag? Det er jo nyvasket tøy som er det beste. Med serie IQ er dette enkelt. Du stiller for eksempel inn «ferdig kl 19:30» og da starter programmet slik at det er ferdig til ønsket tidspunkt.

serie IQ: intelligente nye programmer og lagrede favorittprogrammer.

Ordentlig rent:
med nye programmer.
serie IQ's nye programmer er tilpasset dine behov. Den som går på jobben hver dag nå for tiden, behøver selvsagt ikke å ha et «skittentøyberg» i slutten av uken. Som regel bruker vi ett plagg bare en gang.

Akkurat derfor har den nye serie IQ det nye spesialprogrammet **«Bluser/Skjorter»** med forkortet vasketid. Du trenger bare å trykke på displayet for alltid å ha et rent plagg for hånden.

Men det er ikke bare våre vaner som har forandret seg, også tekstilene har forandret seg. Jakker til fritidsbruk blir nå laget i materialer som puster.
Det betyr at de må behandles på en spesiell måte. Med det nye spesialprogrammet **«Mikrofiber»** trenger du bare å trykke på en knapp, for at jakkene skal bli rene og samtidig bevare sine viktige egenskaper.

Spesialprogrammet **«Gardiner»** sørger for at dine gardiner kommer ut av trommelen rene, ikke alt for våte, men heller ikke for kraftig sentrifugerte og nesten krøllfrie.

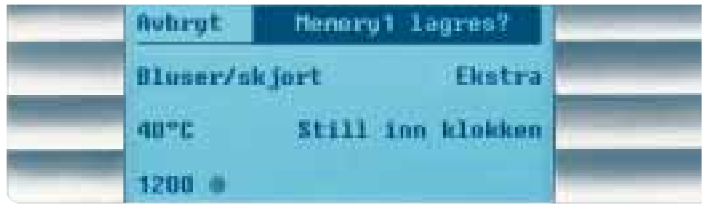

Glemmer aldri:
memoryfunksjon!
Dine favorittprogrammer behøver du ikke stille inn om og om igjen, du lagrer dem enkelt med memoryfunksjonen.

Du velger sikkert å vaske dine skjorter med det nye spesialprogrammet «Bluser/Skjorter». Men det er allikevel kanskje noen detaljer i programmet du ønsker å endre på.

Som høyere temperatur, lavere sentrifugeringshastighet, eller funksjonen «Ekstraskylling», for å være helt sikker på at tøyet blir ordentlig skyllet.

Dette favorittprogrammet, som du selv setter sammen, kan du lagre i vaskemaskinens minne ved hjelp av **memoryfunksjonen,** og siden kan du stille det inn når som helst du ønsker det ved å trykke på displayet.

Du kan lagre hele tre favorittprogrammer i minnet.
Den intelligente vaskemaskin serie IQ har lik utrustning som SIWAMAT XLS, f.eks. stor dør, magnetlås, 180° døråpningsvinkel, aquaSensor og krøllbeskyttelse (les mer på side 10–15).

aquaStop-forsikringen!
serie IQ har aquaStop med alarm. Ved lekkasje på tilførselslangen eller inni maskinen avbryter aquaStop-funksjonen straks vanntilførselen ved å stenge sikkerhetsventilen, direkte ved vannkranen. Siemens aquaStop forsikring gjelder i hele maskinens levetid.

Vaskemaskinen serie IQ fra Siemens.
Høyste perfeksjon i teknikk, utrustning og design.

Vaskemaskin med frontilegg serie IQ 1631

WIQ 1631EU

Trommelvolum 53 liter. Kapasitet 6 kg (inntil 3 kg i programmet for strykefritt) • aquaStop med alarm • aquaSensor II • Maks Sentrifugering 1600 omdr., restfuktighet 44 % • Sentrifugeringshastighet 1600 - 400 og skyllestopp

4 Grunnprogram: Kok-/Kulørtvask, Strykefritt, Finvask, Ull-håndvask; hvert program med fritt temperaturvalg
Spesialprogram: Kulør/spar, Spar, Bluser/Skjorter, Mikrofiber, Silke/håndvask, Mix, Gardin
Ekstra program: Forvask, Flekker, Ekstraskylling, Skyllestopp og Antikrøll

Enkleste betjening med LCD-Display i klartekst for programforløp, start og sluttid. Programvalg med tastetrykk. • 3 Memory-taster for lagring av individuelle favorittprogram • Tøyvektindikator ved ifylling med direkte doseringsanbefaling
Forbruk ved 6 kg kulør/spar 60°C:
vann 43 l (ved 5 kg enest 39 liter!),
energi 1,02 kWh,
tid 120 minutter

Alle programmene er tidsoptimerte – opp til 40% kortere vasketid • Ull-håndvaskprogram inkl. Cashmere

Belyste taster for on/off og start/stop • Sluttid (klokkeslag) vises ved programstart, ønsket sluttid kan velges • Signal ved programslutt, valgbart • 30 cm stor dør av glass med ripesikker, forkrommet ramme med 180° vinkel på døråpningen • Mulig å legge i tøy etter programstart og også på enkelte steder i programmet • Barnesikret dør og program • Magnetdørlås muliggjør åpning direkte etter programslutt • Oppdatering av program er mulig

3D-aquaTronic med asymmetriske skovler og perforert bakvegg • Mengdeautomatikk • Ubalansekontroll og skumregistrering • Antikrøll-System: tydelig slettere tøy med 53 liters trommel • Kokvaskprogram på 90 °C, med automatisk nedkjøling av vaskevannet • Bio-enzymfase i alle program • Vaskeprotokoll kan vises etter programslutt

Mål (H x B x D): 852 x 600 x 590 mm

Den som i dag velger Siemens kan være sikker på å få den nyeste teknikken og den aller beste kvaliteten. Med en innovasjon som display med klartekst blir betjeningen ganske enkelt. Og fremfor alt – være sikker på å få et produkt som er så skånsomt mot miljøet som mulig.
Siemens vaskemaskiner gjør det lettvint for deg. Med flere innovasjoner, f.eks. aquaSensor, bruker maskinen inntil 60 % mindre vann enn for 10 år siden.
SIWAMAT XLS 1650 er en ny slitesterk og stillegående vaskemaskin, takket være en ny asynkron-motor.

Den nye SIWAMAT XLS ...med informasjoner på displayet går det raskt og enkelt

Display med klartekst
Vaskemaskinen SIWAMAT XLS har et display med klartekst. Under vaskingen får du via displayet fortløpande informasjon om sentrifugeringshastighet, sluttid, tid (klokke), mm.
Alt i klartekst og med gode kontraster. Vaskemaskinen er lett å stille inn og du kan velge mellom 15 ulike språk på displayet.

Sentrifugeringshastighet
Sentrifugeringshastigheten reguleres helt automatisk av SIWAMAT XLS til den som er best egnet for det aktuelle tøyet, og som en viktig informasjon vises turtallet på displayet. Med tasten «Valg av sentrifugeringshastighet» kan man med intervaller på 100 omdr., velge hastigheter fra 400–1600 omdr./min.

Forvask
Man kan lettvint velge forvask til alle programmene – kun nødvendig til sterkt nedsmusset tøy.

Signal
Kraftig, normalt, svakt eller helt avslått? Lydstyrken for programslutt kan stilles inn på tre nivåer. Eller signalet kan utelates helt.

Aktuelt tidspunkt
Praktisk: SIWAMAT XLS viser hva klokken er. Vask med det samme eller senere, det tar den innstilte starttiden seg av.

WXLS- og WXL-program tidsredusert – inntil 40%

Program	Programtid ca.
Kulørtvask 40°C	70 min
Kulørtvask 60°C	80 min
Kokvask 90°C	105 min
Strykefritt 40°C	50 min
Ull 30°C	30 min
Finvask 30°C	35 min

Barnesikring
Maskin- og programlåsingen fungerer som barnesikring, og hindrer samtidig utilsiktet bruk av maskinen. En nyttig detalj, f.eks. i et felles vaskerom.

Programslutt
Slutt med å regne ut tiden: Det står ganske enkelt på displayet når tøyet er ferdig. Ved forvalg av vaskeprogram er det bare å velge når du ønsker at vasken skal være ferdig. Resten klarer maskinen.

Slitesterk og stillegående WXLS 1650
Siemens WXLS 1650 er utrustet med en ny motor, **asynkron motor**, som garanterer minimalt med støy og maksimal holdbarhet. Den nye sterke motoren har ny og forsterket konstruksjon. Dette gir uvurderlige fordeler for en maskin med høyt sentrifugeringsturtall – dels i form av et lavt støynivå, men også i form av maksimal slitestyrke.

aquaSensor: den nye skylle- og spareteknikken
Siemens aquaSensor sørger for at skylleresultatet alltid blir det best mulige. Sensoren sparer automatisk vann, tid og penger. Dette er mulig fordi aquaSensoren kontinuerlig kontrollerer vannets smussinnhold.

aquaSensor II
Avhengig av skyllevannets partikkelinnhold, kan aquaSensor II både redusere og legge til skyllinger.

Energieffektivitets-klasse A plus

Energiforbruket er 10% lavere enn en vaskemaskin, som er A klassifisert.

Vask med innovativ teknikk og optimal brukervennlighet

Ekstra stor: døråpningen
Ekstra fordelaktig – døren har en diameter på hele 30 cm: Takket være den betydelig større døråpningen er det lett å legge i tøyet og naturligvis også å ta det ut av trommelen. Det innebærer altså en behageligere arbeidsstilling for deg og mindre krølling av tøyet. Og ytterligere et stort pluss: Den store døren kan åpnes helt opp til 180°. Det er ikke bare tøyet som blir glad for det.

Magnetisk dørlås på SIWAMAT XLS
Døren har magnetisk dørlås og kan derfor åpnes i samme øyeblikk vasken er ferdig. Låsen gir også mulighet til å ta ut eller legge inn mer under vaskeforløpet. Dette kan jo være praktisk.

Ekstra attraktivt: softline-design
Vakker og funksjonell design i toppklasse: I SIWAMAT XLS, XLP eller XL kombineres innovativ teknologi med førsteklasses design. Vår nye softline-design innebærer buet front og skråstilt ergonomiskt riktig betjeningspanel. Det gjør at du lett får et overblikk.

Ekstra romslig: trommelen
Ingen plassmangel i trommelen – på grunn av cirka 20% større volum: Takket være at SIWAMAT XLS, XLP eller XL rommer betydelig mer får tøyet rikelig med plass til å utfolde seg.

Både under vasken og den etterfølgende sentrifugeringen ligger plaggene mye luftigere og løsere inne i trommelen. På denne måten får tøyet mindre skrukker. Dessuten rommer maskinen mer tøy: Om du fyller den helt behøver du ikke vaske like ofte. Det sparer både tid og penger.
Og i et 3 kg-strykefritt-program kan det for eksempel vaskes tre flere skjorter enn vanlig – takket være anti-krøll-systemet og en rommelig trommel blir skjortene mer luftige og uten skrukker.

Antikrøll-systemet
Nå går strykingen som en lek – med Siemens antikrøll-system. Et tastetrykk og tøyet krøller mindre. På grunn av en større trommel, en ny intervallsentrifugering, en avsluttende fase som løser opp tøyet, og den store døråpningen som gjør det lettere å ta ut tøyet.

Miks-programmet 30°
Lett nedsmusset tøy blir rent på bare 35 minutter. Der sparer du opp til 40% i tid. Perfekt program for små mengder blandet tøy samtidig: Finvask av viskose eller andre syntetiske materialer kan blandes sammen med vask av bomull. Miks-programmet klarer alt sammen i ett vaskeforløp – unngå besværet med sortering av tøy.

Skånsomt for silke
Programmet Finvask 30°C er spesielt skånsomt for vask av silke, satin og viskose. Også når det på etiketten står handvask! Med SIWAMAT XLS, XLP eller XL fungerer det utmerket.

Beholder formen – ull/håndvaskprogrammet:
Vaskingen av dine fine ullgensere kan du trygt overlate til SIWAMAT XLS, XLP eller XL. Den skjer faktisk enda skånsommere enn for hånd og på slutten sentrifugeres de mykt.

Sentrifugering
Velg selv. sentrifugering, maks. 1600 omdreininger. Restfuktigheten blir minimal. Intervallsentrifugeringen er skånsom mot tøyet og gjør at du kan ta det ut av maskinen nesten helt glatt. «Uten sentrifugering» betyr at tøyet blir liggende i siste skyllevann til du kan ta det ut, f.eks. for å la det drypptørke.

Vaskemiddelskuff for alle vaskemiddel
Utviklet for å passe alle moderne vaskemiddel: pulver, eller kompakt. Og fordi et bra vaskeresultat krever et vaskemiddel som behandler miljøet pent og som man kan dosere sparsomt, anbefaler vi et miljøvennlig vaskemiddel.

UPDATE – bygget for fremtiden
På alle Siemens helelektroniske vaskemaskiner finnes allerede muligheten til omprogrammering og oppdatering ved fremtidige videreutviklinger. Takket være dette kan du alltid ha mulighet til å oppdatere din vaskemaskin med Siemens nyeste tilgjengelige vasketeknikk.

Garantert meget stillegående !
Siemens vaskemaskiner hører til de mest stillegående maskiner på markedet. Støynivået er fra 50 db/1pW, noe som medfører at den nesten ikke høres. Den børsteløse **asynkron- motoren** i SIWAMAT XLS 1650 er så uvanlig stille, at maskinen uten problemer kan plasseres i kjøkkenet eller på badet.

Spesielt oversiktlig: betjeningspanelet
Absolutt logisk – det nye betjeningspanelet: Alle funksjoner er overskuelige og lettfattelige takket være klartekst. Du starter med å dosere vaskemiddelet, i midten velger du program: Du går fra venstre til høyre på etjeningspanelet – akkurat som når du leser. Du glemmer garantert ingenting. Så enkelt kan det være å betjene en vaskemaskin.

Med Siemens flertrinns vannbeskyttelse er du sikker
En vaskemaskin med Siemens flertrinns lekkasjesikring, beskytter mot vannskader. Med tilførselslange dimensjonert for 7 ganger større trykk enn normaltrykk, med ekstra beskyttelse mot oversvømmelse, beste mulig lekkasjesikring inni maskinen, avløpsbeskyttelse og elektrisk dørlås.

Enten skånsomme vaskebevegelser eller mer intensive – med asymmetriske skovler
De asymmetriske skovlene har to sider. Skovlenes steile sider brukes i lengre tid når det ikke er ømfintlige tekstiler (som f.eks. frottéhåndklær) i vasketrommelen. Når tøyet består av ømfintlige tekstiler (som skjorter og undertøy), brukes skovlenes mykt avrundete sider isteden. Slik vasker altså maskinen, enten mer intensivt eller mer skånsomt, avhengig av type vask og innstilt program.

Renere tøy på kortere tid med Mengdeautomatikk
Mengdeautomatikk tilpasser vannforbruk, vaske-, skylle- og sentrifugeringstid, i forhold til hvilken tøytype og tøymengde som er i trommelen. Vaskemaskinen tar bare inn så mye vann som er nødvendig ved hver vask. Og mindre vann trekker selvsagt mindre strøm til oppvarming. Forbruket reduseres og vasketiden blir kortere.

Skumregistrering
Merker om det dannes for mye skum under sentrifugeringen mellom skyllingene og kobler da helt enkelt ut sentrifugeringen og legger til en ekstra skylleomgang.

Det beste mulige vaske- og skylleresultat: med 3D-overspylingsteknikk
Siemens 3D-overspylingsteknikk (3D-aquaTronic) dusjer vann på tøyet fra 3 retninger. Dette skjer ved hjelp av asymmetriske skov-ler, med kaskadespyling, der vannet spyles inn mot mid-ten av tøyet og med hull i vasketrommelens bakvegg, noe som gjør vannets gjennomstrømningsevne enda bedre.
Ettersom tøyet blir gjennomfuktet raskere, påbegynnes også vaske- og skylleeffekten tidligere. Vannet utnyttes på denne måten optimalt. Resultatet: best mulig vasking og skylling – men mindre vannmengde og lavere energi- og vaskemiddelforbruk.

aquaTronic
vasketeknikk er en Siemens-innovasjon som utnytter samme vann 20 ganger. Et konstant vannbad og skovler innebygget i trommelens skovler, fukter og dusjer tøyet effektivt og raskt. Du oppnår et optimalt vaske- og skylleresultat, med mindre mengde vann.

Ubalansekontroll
Ved ubalanse, beregner maskinen den høyest mulige hastigheten, endrer innstilling og starter sentrifugeringen. På denne måten utnyttes sentrifugeringstiden fullt ut, og turtallet blir størst mulig.

Spar plass med en vaskesøyle
En vaskesøyle, der du plasserer maskinene oppå hverandre tar ikke mer gulvplass enn selve vaskemaskinen. Alle Siemens vaskemaskiner og tørketromler med frontilegg kan kombineres til en søyle. Plassér den tunge vaskemaskinen underst og bruk en spesiell monteringssats til å plassere tørketrommelen oppå. Samtidig som du sparer plass, er det lettere å håndtere tøyet.

SIWAMAT XLS
Display med klartekst og 1600 omdreininger

Vaskemaskin med frontilegg SIWAMAT XLS

WXLS 1650EU

Trommelvolum 53 liter. Kapasitet testprogramm 6 kg (inntil 3 kg i programmet for strykefritt) • Flertrinns vannbeskyttelse • aquaSensor II • Maks. sentrifugering 1600 omdr., restfuktighet 44 % • Sentrifugeringshastighet 1600-400 og skyllestopp • Taster for Start, Ekstraskylling, Antikrøll og "Intensiv/Flekker", med kontrollamper • En bryter med klartekst, for å stille inn samtlige vaskeprogram og temperaturer

Mix 30 – mulighet til å vaske ulike tekstiler og kulører på 35 minutter • Display med klartekst for programforløp, start og sluttid • Startforsinkelse fra 1 til 24 timer • Innebygget klokke • Lydsignal ved programmets slutt – regulerbar • Glassdør med forkrommet ramme • Magnetdørlås muliggjør åpning direkte etter programslutt • Forsinket låsing av døren og lavt vannivå, gjør det mulig å legge i tøy etter programstart og også på enkelte steder i programmet • Oppdatering av program er mulig • Barnesikret dør og program

Forbruk ved 6 kg hvit/
kulørtvask 60 °C:
vann 43 liter,
energi 1,02 kWh,
tid 120 minutter

30 cm stor dør med 180° vinkel på døråpningen • Logisk utformet betjeningspanel, der innstillingene gjøres fra venstre til høyre • Programforløpet vises med lysdioder • 3D-aquaTronic med asymmetriske skovler og perforert bakvegg • Mengdeautomatikk • Ubalansekontroll og skumregistrering • Temperatursikret ull-håndvaskprogram (maks. 40 °C) • Program for bløtlegging og stiving • Intensivprogram • Kokvaskprogram på 90 °C, med automatisk nedkjøling av vaskevannet • Bio-enzymfase i alle program • Helelektronisk programverk • Enkelt å stille inn programmene. • Eksakt styring av vaskeprosessen.

Mål (H x B x D): 852 x 600 x 590 mm

SIWAMAT XLP, sikrere, enklere og raskere vask

Komfortabel vask med det nye LCD-displayet
Med Programindikatoren og symbolene for de ulike vaskefasene kan du se nøyaktig hva som foregår i vaskemaskinen, om den vasker, skyller eller sentrifugerer.

6,0KG For hvert program viser displayet den anbefalte tøymengden slik at tøyet vaskes så skånsomt som mulig.

Starttiden programmerer du opp til 19 timer på forhånd og maskinen vasker deretter når du ønsker det.

1:17 Displayet viser tydelig gjennom hele vaskeprosessen hvor lang tid som er igjen.

Barnesikringen er en praktisk detalj som beskytter programmet mot forandringer forårsaket av uønskete tastetrykk..

Når symbolet for overdosering vises har du dosert for mye vaskemiddel. Neste gang kan du bruke mindre vaskemiddel og dermed vaske mer økonomisk. Bra både for miljøet og for husholdsøkonomien.

1600 Sentrifugehastigheten kan tilpasses til hver vask. Du stiller selv inn hastigheten i trinn per hundre omdreininger.

SIWAMAT XLP
Display med klartekst og 1600 eller 1400 omdreininger

Vaskemaskin med frontilegg SIWAMAT XLP	Vaskemaskin med frontilegg SIWAMAT XLP
WXLP 1650DN	**WXLP 1450DN**
Trommelvolum 53 liter. Kapasitet testprogram 6 kg (inntil 3 kg i programmet for strykefritt) Flertrinns vannbeskyttelse Maks. sentrifugering 1600 omdr., restfuktighet 44 % Sentrifugeringshastighet 1600 - 400 og skyllestopp Taster for Start, Forvask, Ekstraskylling, Antikrøll og Intensiv/Flekker med kontrollamper En bryter med klartekst, for å stille inn samtlige vaskeprogram og temperaturer Startforsinkelse fra 1 til 24 timer	Trommelvolum 53 liter. Kapasitet testprogram 6 kg (inntil 3 kg i programmet for strykefritt) Flertrinns vannbeskyttelse Maks. sentrifugering 1400 omdr., restfuktighet 50 % Sentrifugeringshastighet 1400 - 400 og skyllestopp Taster for Start, Forvask, Ekstraskylling, Antikrøll og Intensiv/Flekker med kontrollamper En bryter med klartekst, for å stille inn samtlige vaskeprogram og temperaturer Startforsinkelse fra 1 til 19 timer
Forbruk ved 6 kg hvit/kulørtvask 60°C: vann 46 liter, energi 1,02 kWh, tid 130 minutter	Forbruk ved 6 kg hvit/kulørtvask 60°C: vann 46 liter, energi 1,02 kWh, tid 130 minutter

Mix 30 - mulighet til samtidigt å vaske ulike tekstiler og kulører ved 30°C ● Display med klartekst for programforløp, start og sluttid ● Innebygget klokke ● Lydsignal ved programmets slutt - regulerbar ● Glassdør med forkrommet ramme ● Magnetdørlås muliggjør åpning direkte etter programslutt ● Forsinket låsing av døren og lavt vannivå, gjør det mulig å legge i tøy etter programstart og også på enkelte steder i programmet ● Oppdatering av program er mulig ● Barnesikret dør og program ● 30 cm stor dør med 180° vinkel på døråpningen ● Logisk utformet betjeningspanel, der innstillingene gjøres fra venstre til høyre ● Display som tydeligt viser: Programforløp med dioder og symboler, overdosering, til-/frakopling av barnesikring, anbefalt ifyllingskapasitet for valgt program, sentrifugeringsvalg ●

3D-aquaTronic med asymmetriske skovler og perforert bakvegg ● Mengdeautomatikk ● Ubalansekontroll og skumregistrering ● Temperatursikret ull-håndvaskprogram (maks. 40°C) ●

Program for bløtlegging og stiving ● Intensivprogram ● Kokvaskprogram på 90°C, med automatisk nedkjøling av vaskevannet ● Bio-enzymfase i alle program ● Fuldelektronisk programvalg: enkelt å stille inn programmene og eksakt styring av vaskeprosessen

Mål (H x B x D): 852 x 600 x 590 mm

SIWAMAT XL
med 6 kg kapasitet og 1400 eller 1200 omdreininger

Vaskemaskin med frontilegg SIWAMAT XL
WXL 1452DN

Trommelvolum 53 liter. Kapasitet testprogram 6 kg (inntil 3 kg i programmet for strykefritt)

Flertrinns vannbeskyttelse

Maks. sentrifugering 1400 omdr., restfuktighet 50 %

Sentrifugeringshastighet 1400-600 og skyllestopp

Taster for Start, Forvask, Ekstraskylling, Antikrøll og Intensiv / Flekker med kontrollamper

En bryter med klartekst, for å stille inn samtlige vaskeprogram og temperaturer

Visning av resttid, viser tiden som er igjen av programmet

Startforsinkelse inntil 19 timer

Forbruk ved 6 kg hvit/kulørtvask 60 °C:
vann 49 liter,
energi 1,02 kWh,
tid 135 minutter

Mix 30 – mulighet til samtidigt å vaske ulike tekstiler og kulører ved 30°C ● 30 cm stor dør med 180° vinkel på døråpningen ● Logisk utformet betjeningspanel, der innstillingene gjøres fra venstre til høyre ● Betjeningspanelet er tekstet på norsk ● Programforløpet vises med lysdioder ●

3D-aquaTronic med asymmetriske skovler og perforert bakvegg ● Mengdeautomatikk ● Ubalansekontroll og skumregistrering ● Temperatursikret ull-håndvaskprogram (maks. 40 °C) ●

Program for bløtlegging og stiving ● Intensivprogram ● Kokvask-program på 90 °C, med automatisk nedkjøling av vaskevannet ● Bio-enzymfase i alle program ●

Helelektronisk programverk : enkelt å stille inn programmene og eksakt styring av vaskeprosessen

Mål (H x B x D): 852 x 600 x 590 mm

SIWAMAT XLM
med antikrøllsystem

Vaskemaskin med frontilegg SIWAMAT XL
WXLM 1451DN

Trommelvolum 53 liter. Kapasitet testprogram 6 kg (inntil 3 kg i programmet for strykefritt)

Flertrinns vannbeskyttelse

Maks. sentrifugering 1400 omdr., restfuktighet 50 %

Sentrifugeringshastighet 1400 - 600 og skyllestopp

Taster for Start, Forvask, Intensiv/Flekker, Ekstraskylling og Antikrøll, med kontrollamper

En bryter med klartekst, for å stille inn samtlige vaskeprogram og temperaturer

Vaskemaskin med frontilegg SIWAMAT XL
WXLM 1251SN

Trommelvolum 53 liter. Kapasitet testprogram 6 kg (inntil 3 kg i programmet for strykefritt)

Flertrinns vannbeskyttelse

Maks. sentrifugering 1200 omdr., restfuktighet 53 %

Sentrifugeringshastighet 1200 - 600 og skyllestopp

Taster for Start, Forvask, Intensiv/Flekker, Ekstraskylling og Antikrøll, med kontrollamper

En bryter med klartekst, for å stille inn samtlige vaskeprogram og temperaturer

Felles for vaskemaskiner WXLM 1451DN, WXLM 1251SN:

Forbruk ved 6 kg hvit/kulørtvask 60°C:
vann 49 liter,
energi 1,02 kWh,
tid 135 minutter

30 cm stor dør med 180° vinkel på døråpningen ● Logisk utfor-met betjeningspanel, der innstillingene gjøres fra venstre til høyre ● Betjeningspanelet er tekstet på norsk ● Programforløpet vises med lysdioder ● Kortprogram, korte ned vasketiden uten å redusere skylletiden ● aquaTronic med asymmetriske skovler og perforert bakvegg ● Mengdeautomatikk ●

Ubalansekontroll og skumregistrering ● Temperatursikret ull-hånd-vaskprogram (maks. 40°C) ● Program for bløtlegging og stiving ●

Intensivprogram ● Kokvaskprogram på 90°C, med automatisk nedkjøling av vaskevannet ● Bio-enzymfase i alle program ●

Helelektronisk programverk : enkelt å stille inn programmene og eksakt styring av vaskeprosessen

Mål (H x B x D): 852 x 600 x 590 mm

SIWAMAT XB
enkel i bruk

Energi-effektivitets-klasse **A**
Vaske-effektivitets-klasse **A**
Sentrifugerings-effektivitets-klasse **B**

Vaskemaskin med frontilegg SIWAMAT XB

WXB 2460EU

Trommelvolum 53 liter. Kapasitet testprogram 5 kg
Flertrinns vannbeskyttelse
Maks. sentrifugering 1200 omdr., restfuktighet 53%
Sentrifugeringshastighet 1200-600 omdr. og skyllestopp
En eneste brytere for å stille inn samtlige vaskeprogram og temperaturer
Taster for Start, Kortprogram og Ekstraskylling

Forbruk ved 5 kg hvit/kulørtvask 60°C:
vann 49 liter,
energi 0,95 kWh,
tid 135 minutter

30 cm stor dør med 180° vinkel på døråpningen • Logisk utformet betjeningspanel, der innstillingene gjøres fra venstre til høyre •

Helelektronisk programverk: Enkelt å stille inn programmene og eksakt styring av vaskeprosessen • 15 programmer • aquaTronic •

Mengdeautomatikk • Ubalansekontroll og skumregistrering • Bløtlegging ved forvask, for meget skitten vask •

Temperatursikret ull-pendel-program (maks. 40°C) • Bio-enzymfase i alle program • Tørketrommel kan settes oppå • Kan underbygges

Mål (H x B x D): 850 x 600 x 590 mm

SIWAMAT XS – utrolig romslig, med mange funksjoner og 44 cm dybde

Plass til overs på badet!
Å finne riktig vaskemaskin til et baderom er ikke lett, fordi det ofte er trangt der. Men med nye SIWAMAT XS fra Siemens går det bra. Den er bare 44 cm dyp, teknikken er like perfekt som for store vaskemaskiner, og den pene designen gjør at den uten problemer passer inn blant den øvrige baderomsinnredningen (se skisse nedenfor).

Resttidsvisning i display
Starttiden kan programmeres opp til 19 timer i förväg. Ved hver programvalg vises, hur lang tid der er tilbake av programmet. SIWAMAT XS har like så god komfort som en stor maskine!

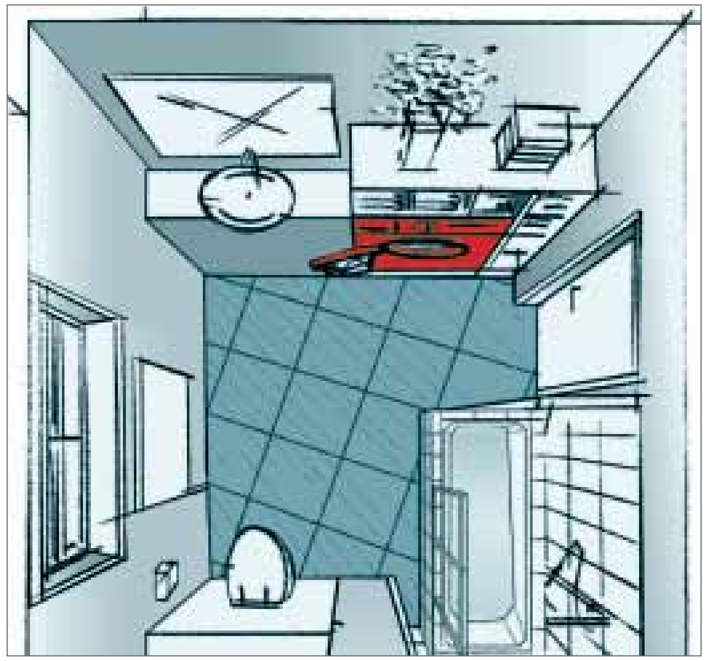

Flertrinns vannbeskyttelse
En vaskemaskin med Siemens flertrinns lekkasjesikring, beskytter mot vannskader. Med tilførselsslange dimensjonert for 7 ganger større trykk enn normaltrykk, med ekstra beskyttelse mot oversvømmelse, beste mulig lekkasjesikring inni maskinen, avløpbeskyttelse og elektrisk dørlås.

Riktig program for all slags vask
De fine ullgenserne kan trygt overlates til SIWAMAT XS, for maskinen har et program som heter Ull-Håndvask. Genserne vugges der fram og tilbake og blir vasket optimalt. Til og med mer skånsomt enn for hånd. Tre skylleomganger tar grundig bort alle vaskemiddelrester og deretter følger en skånesentrifugering.

I Kortprogrammet 30 °C blir lett skittent tøy ren på bare 35 minutter. Du sparer opp til 40% tid. Velg selv sentrifugering fra 1200-600 omdr., eller Ekstraskylling for mer vann i trommelen og ekstra grundig vasking og skylling.

SIWAMAT XS
Plass til overs – dybde 44 cm

Energieffektivitetsklasse A
Vaskeeffektivitetsklasse A
Sentrifugeringseffektivitetsklasse B

Vaskemaskin med frontilegg SIWAMAT XS

WXS 1266EU

Trommelvolum 35 liter. Kapasitet testprogram 4 kg

Flertrinns vannbeskyttelse
Maks. sentrifugering 1200 omdr., restfuktighet 53 %
Sentrifugeringshastighet 1200-600 omd. og skyllestopp.

Taster for Start, Ekstraskylling, Antikrøll og "Intensiv/Flekker" med kontrollamper
En eneste bryter med klartekst, for å stille inn samtlige vaskeprogram og temperaturer
Visning av resttid, viser tiden som er igjen av programmet
Startforsinkelse inntil 19 timer

Forbruk ved 4 kg hvit/kulørtvask 60 °C:
vann 43 liter,
energi 0,76 kWh,
tid 140 minutter

4 programområder: hvit-/kulørtvask – strykefritt – finvask – ull ● Kokvaskprogram på 90 °C, med automatisk nedkjøling av vaskevanet ● Bio-enzymfase i alle program ● Kortprogram, korte ned vasketiden uten å redusere skylletiden

● 30 cm stor dør med 180° vinkel på døråpningen ● Logisk utformet betjeningspanel, der innstillingene gjøres fra venstre til høyre ● Betjeningspanelet er tekstet på norsk ● Programforløpet vises med lysdioder

● 3D-aquaTronic med asymmetriske skovler og perforert bakvegg

● Mengdeautomatikk ● Ubalansekontroll og skumregistrering ● Temperatursikret ull-håndvaskprogram (maks. 40 °C) ● Kan underbygges

Mål (H x B x D): 852 x 600 x 440 mm

SIWAMAT med toppilegg fra Siemens.

Komfort, fleksibilitet og toppteknikk på 45 cm bredde.

Topp løsning for liten plass
Alle fordelene til de 60 cm brede maskinene med frontilegg finnes også i vaskemaskinene til Siemens med toppilegg. Stor komfort og god økonomi – og det på kun 45 cm! Nå kan du vaske enklere, mer økonomisk, skånsomt og stillere.

Toppmatet med toppteknikk

Enda lettere: kun en bryter til alle programmene
Klartekst, som betyr at alt maskinen kan gjøre, står klart og tydelig på norsk på betjeningspanelet.

Kortprogram kan du bruke i alle program, når tøyet er litt skittent – programmene blir inntil 38 % kortere, uten at det blir færre skyllinger.

Ekstraskylling
Bruker du til alt som skal skylles ekstra skånsomt i mye vann, f.eks. gardiner. Dessuten legges det til en ekstra skylling.

Med Intensiv-flekktast, slik at du kan gå grundig til verks mot hårdnakkede flekker av f.eks rødvin og frukt. Eller du kan vaske effektivt på lavere temperaturer (lengre tid), og dermed spare betydelig energi.

Timer: Starten kan forsinkes helt opp til 19 timer. Senere starter maskinen akkurat på det tidspunktet du har stilt den inn på, mens du selv er på jobben eller på vei hjem. Så er den ferdig når du kommer hjem. Eller på natten mens du sover til rimeligere nattakst.

Resttid: I displayet vises hvor lang tid som er igjen av vaskeprogrammet. Nøyaktig på minuttet. Så slipper du å springe unødig og sjekke, hvor lang tid som er igjen til du kan ta ut tøyet.

I beste form:
Nytt: ull-håndvaskprogram.
I Siemens vaskemaskiner med toppilegg, kan du vaske ull som for hånd. Selv to tykke gensere på en gang. Ved hjelp av myk fram- og tilbakevugging vaskes ullplagget til og med mer skånsomt enn for hånd. Tre grundige skyllinger og en myk sentrifugering avslutter vasken.

Med Siemens flertrinns vannbeskyttelse er du sikker
En vaskemaskin med Siemens flertinns vannbeskyttelse beskytte mot vannskader. Med tilførselslange dimensjonert for 7 ganger normaltrykk, med ekstra beskyttelse mot oversvømmelse, beste mulig vannsikkerhet inni maskinen, avløpsbeskyttelse og elektrisk dørlås.

Lett tilgjengelig: «nålefellen».
Lett tilgjengelig i sokkelen ligger det selvrensende tømmestedet/nålefellen. Her blir knapper, gjenglemte penger og småstein liggende. Lett å plukke vekk, så maskinen ikke blir skadet.

Mindre mengde vaskemiddel virker bedre!
Vaskemiddelskuffen i våre nye maskiner med toppilegg er spesielt utviklet, for å passe til alle moderne vaskemidler: pulver, flytende eller kompakt. Vannet spyles inn langs kanten på den mykt avrundete skuffen, løser opp pulveret og utnytter det til siste rest. Kuleventilen tetter avløpet fra beholderen. Vann og vaskemiddel kan ikke lengre forsvinne ubenyttet. Besparelsen er minst 20 % vaskemiddel. Reduserer utslippene og skåner miljøet vårt. Bioenzymfasen mellom 30 og 50 °C i alle program, gjør at de moderne vaskemidlene får sjansen til å virke fullt ut.

Komfort i toppform
Den store åpningen gjør det lettvint å fylle maskinen, og også store badehåndklær er lette å ta ut.

aquaTronic
vasketeknikk er en Siemens-innovasjon som utnytter samme vann 20 ganger. Et konstant vannbad og skovler innebygget i trommelens skovler, fukter og dusjer tøyet effektivt og raskt. Ettersom tøyet blir gjennomfuktet raskere, påbegynnes også vaske- og skylleeffekten tidligere. Vannet utnyttes på denne måten optimalt. Resultatet: den beste mulige vasking og skylling – men mindre vannmengde og lavere energi- og vaskemiddelforbruk.

Renere tøy på kortere tid
Mengdeautomatikken stiller inn vannbehov og tid for vasking, skylling og sentrifugering i forhold til hvilken type og mengde tøy som er i trommelen. Forbruket reduseres og vasketiden blir kortere.

Skumkontroll
Merker om det dannes for mye skum under sentrifugeringen mellom skyllingene og kobler da helt enkelt ut sentrifugeringen og legger til en ekstra skylleomgang.

Ubalansekontroll
Ved ubalanse, beregner maskinen straks den høyest mulige hastigheten, endrer innstilling og starter sentrifugeringen. På denne måten utnyttes sentrifugeringstiden fullt ut og hastigheten blir størst mulig.

Topp teknikk på 45 cm

Vaskemaskinen SIWAMAT XTS 1350 WXTS 1351SN med toppilegg	Vaskemaskine med toppilegg SIWAMAT XTS WXTS 1251SN
Trommelvolum 43 liter. Kapasitet testprogram 5 kg	Trommelvolum 43 liter. Kapasitet testprogram 5 kg
Flertrinns vannbeskyttelse	Flertrinns vannbeskyttelse
Maks. sentrifugering 1300 omdr., restfuktighet 52 %	Maks. sentrifugering 1200 omdr., restfuktighet 53 %
Sentrifugeringshastighet 1300-600 omdreininger	Sentrifugeringshastighet 1200-600 omdreininger
Taster for Start, Intensiv/Flekker, Ekstraskylling og Antikrøll	Taster for Start, Intensiv/Flekker, Ekstraskylling og Antikrøll
En bryter til alle vaskeprogram og temperatur	En bryter til alle vaskeprogram og temperaturer
Visning av resttid, viser tiden som er igjen av programmet	Visning av resttid, viser tiden som er igjen av programmet
Startforsinkelse inntil 19 timer	Startforsinkelse inntil 19 timer
Forbruk ved 4,5 kg hvit/ kulørtvask 60 °C: vann 43 liter, energi 0,85 kWh, tid 130 minutter.	Forbruk ved 4,5 kg hvit/ kulørtvask 60 °C: vann 49 liter, energi 0,85 kWh, tid 135 minutter.

Felles for vaskemaskiner med toppilegg WXTS 1350SN[1], WXT 1250SN:
Programområder: hvit-/kulørtvask- strykefritt – fintvask - ull/fintvask ● aquaTronic med asymmetriske skovler og tilpasset vaskerytme ● Mengdeautomatikk ● Ubalansekontroll og skumregistrering ● Temperaturbeskyttet ull-håndvaskprogram (maks. 40 °C) ● Program for bløtlegging ● Kortprogram[1] ● Temperaturer: fra kaldt til 90 °C ● Automatisk nedkjøling av vaskevannet ● Bio-enzymfase i alle vaskeprogram ● Teksting på panelet ● Flyttbar på 3 rullehjul, fotpedal løfter maskinen opp

Mål (H x B x D): 850 x 450 x 600 mm

Topp teknikk på 45 cm

Energi-effektivitets-klasse **A**

Vaske-effektivitets-klasse **A**

Sentrifugerings-effektivitets-klasse **C**

Vaskemaskinen SIWAMAT XT 1050
WXT 1050SN med toppilegg

Trommelvolum 43 liter. Kapasitet testprogram 4,5 kg
Flertrinns vannbeskyttelse
Maks. sentrifugering 1000 omdr., restfuktighet 61 %
Sentrifugeringshastighet 1000–600 omdreininger
Taster: Start, Kortprogram, Ekstraskylling
En bryter til alle vaskeprogram og temperatur

Forbruk ved 4,5 kg hvit/
kulørtvask 60 °C:
vann 49 liter,
energi 0,85 kWh,
tid 135 minutter.

Programområder: hvit-/kulørtvask- strykefritt – fintvask - ull/fintvask ● aquaTronic med asymmetriske skovler og tilpasset vaskerytme ● Mengdeautomatikk ● Ubalansekontroll og skumregistrering ● Temperaturbeskyttet ull-håndvaskprogram (maks. 40 °C) ● Program for bløtlegging ● Kortprogram 35 minutter ● Temperaturer: fra kaldt til 90 °C ● Automatisk nedkjøling av vaskevannet ● Bio-enzymfase i alle vaskeprogram ● Teksting på panelet ● Flyttbar på 3 rullehjul, fotpedal løfter maskinen opp

Mål (H x B x D): 850 x 450 x 600 mm

Tørketrommel SIWATHERM fra Siemens.

Innovativ teknikk og høy komfort ved tørking.

Siemens tørketrommel, Serie TXL, gjør det lettvint å spare både tid og energi. Tøyet behøves ikke tas ut og henges til tørk. Strykingen går mye lettere og strømforbruket blir mindre. Med tydelig teksting av betjeningspanelet og forskjellige tørkeprogram, fra «Ekstra tørt» til «Stryketørt» og helelektronisk styring, blir tøyet optimalt og skånsomt tatt hånd om.

Kondenstrommelen kan kobles til via en stikkontakt i et hvert rom med ventilasjon. Trommelen avgir ingen fuktighet. I et lukket kretsløp kjøles den varme luften ned og kondenseres. Kondensvannet samles opp i en beholder.

Den best tenkelige tørking med DUO Tronic og Fuzzy Control.
Et nytt system som står for lavere forbruk, samt skånsom og optimalt tørking av tøyet. Tøyets fuktighet og temperatur måles automatisk i trommelen. Dette medfører at trommelen ikke tørker med ekstremt høy temperatur hele tiden, men bruker jevn varme – på en meget skånsom måte. Mer energisparende og skånsomt kan tøyet ikke tørkes. Utformingen på dørens innside gjør tørkingen enda mer skånsom. Lysdioder viser under hele tørkingen hvor tørt tøyet er.

Spar tid og energi
Mengdeautomatikk i Siemens tørketrommel, tilpasser tørketid og energiforbruk automatisk til tøymengden i trommelen: til mindre tøy trengs mindre strøm og tid. Med Myk-Thermo-Automatic tørker trommelen med lavere temperatur mot slutten av programmet, for å skåne tøyet enda mer.

Lydsignal
Programslutt kan tilpasses etter familiens behov. Dette skjer gjennom et akustisk signal, som kan stilles inn på tre forskjellige lydnivåer, eller – f.eks. sent på kvelden – helt avstengt.
Selv når kondensvannbeholderen skal tømmes eller lofilteret skal rengjøres, lyder et akustisk signal, samtidig som en lysdiode forteller hva som skal gjøres.

Klartekst er kjennetegnet
På våre tørketromler ser du allerede ved første blikk at den avanserte teknikken gjør dem enkle å bruke.
Tydelig tekst på betjeningspanelet. Bryteren viser alle funksjoner. Fra ekstra tørt til stryketørt. Lysdioder viser under hele tørkingen hvor tørt tøyet er.

En bryter for fuktighetsstyrte tørkeprogram – fra ekstra tørt til stryketørt. Alle programmene avsluttes med antikrøll, alt tøy blir lettere å stryke. Avtrekk-/ utluftingsprogrammet frisker opp tøyet.

Antikrøll
Antikrøll er en spesielt praktisk detalj. Du vet hvordan det kan være: ofte kan man ikke ta ut tøyet umiddelbart etter tørkeprogrammets slutt, – f.eks. om man ikke er hjemme. For at det varme tøyet ikke skal bli krøllete, reverserer trommelen i 35-60 minutter. Dersom du har benyttet deg av startforsinkelsen, koples en antikrøllfase på 8 timer automatisk inn. En stor del av det tørre tøyet blir da så glatt at det ofte ikke trenger å strykes.

Skånsomt for ømfintlige tekstiler:
Programmet «Skånetørking» senker tørketemperaturen for ømfintlige tekstiler.

Enda mer skånsomt: Den spesielle utformingen på dørens innside skåner tøyet enda mer.

Skånsomt for ørene: Ekstra stille tørking, takket være spesiell isolering skåner også ørene.

LCD-Displayet gjør tørketrommelen mer brukervennlig!

Timer
Startforsinkelse fra 1 til 19 timer gjør at du kan utnytte nattakst for strøm maksimalt. Du som er utearbeidende kan ha tøyet ferdig, når du kommer hjem.

Programmet Ekstra Skånsomt for ømfintlige tekstiler.

Bestem selv mer nøyaktig hvordan tørt du ønsker tøyet.

Praktisk barnesikring for programstart.

Signal med tre lydnivåer. Kan stenges av helt.

Her stilles inn benyttet sentrifugeringshastighet fra din vaskemaskin, så kan tørketiden beregnes mer eksakt.

Perfekt for mindre tøymengder: Mix-programmet
Når du ønsker å tørker en mindre mengde tøy, kan du samtidig tørke bomull og syntetiske materialer. Mix-programmet i SIWATHERM TXL 2500 klarer dette i en tørkeomgang.

Nå kan du tørke 6 kg tøy i tørketrommelen SIWATHERM TXL. Og opp til 3 kg for strykefritt.

Rengjør lofilteret – tøm kondensvannbeholderen
Tørketrommelen viser med lys og lyd når dette er nødvendig.

En kurv for ull & Co
En ullgenser som tørkes i romtemperatur behøver ca. 8 timer, før den er helt tørr. Nå kan man endelig tørke alt av ull maskinelt, med Siemens ullkurv. Uten fare for at noe krymper eller tover seg. En tykk ullgenser blir tørr på maksimalt 2 timer. Enkelte vaskbare plagg kan tørkes separat i ullkurven, hvilket gjør at tørketiden forkortes. Også joggesko av overveiende syntetiske materialer blir raskt tørre i denne kurven – 60-90 minutter.

SIWATHERM TXL
Kondenstørketrommel kapasitet 6 kg

Kondenstørketrommel SIWATHERM TXL 2501	**Kondenstørketrommel SIWATHERM TXL 2401**	**Kondenstørketrommel SIWATHERM TXL 2301**	**Kondenstørketrommel SIWATHERM TXL 2101**
WTXL 2501SK	**WTXL 2401SK**	**WTXL 2301EU**	**WTXL 2101EU**
Kapasitet testprogram 6 kg ● Tørking med luftkondensering og helelektronisk styring med LC-display	Kapasitet testprogram 6 kg ● Tørking med luftkondensering og helelektronisk styring	Kapasitet testprogram 6 kg ● Tørking med luftkondensering og helelektronisk styring	Kapasitet testprogram 6 kg ● Tørking med luftkondensering og helelektronisk styring
Forbruk ved 6 kg skaptørt tøy av bomull: Sentrifugert med 1400 omdr.: 3,0 kWh, ca 80 minutter 800 omdr.: 4,2 kWh, ca 110 minutter	Forbruk ved 6 kg skaptørt tøy av bomull: Sentrifugert med 1400 omdr.: 3,0 kWh, ca 80 minutter 800 omdr.: 4,2 kWh, ca 110 minutter	Forbruk ved 6 kg skaptørt tøy av bomull: Sentrifugert med 1400 omdr.: 3,0 kWh, ca 80 minutter 800 omdr.: 4,2 kWh, ca 110 minutter	Forbruk ved 6 kg skaptørt tøy av bomull: Sentrifugert med 1400 omdr.: 3,0 kWh, ca 80 minutter 800 omdr.: 4,2 kWh, ca 110 minutter
DUO – Tronic ● Startforsinkelse, 1 til 19 timer ● Belysning i trommel ● Akustisk og optisk varsling, samt automatisk stopp, når kondensvannbeholderen må tømmes og når lofilteret er tett ● Antikrøll maks. 120 min. ● Omstilling mellom 10 og 16 A	DUO – Tronic ● Startforsinkelse, 1 til 19 timer ● Belysning i trommel ● Akustisk og optisk varsling, samt automatisk stopp, når kondensvannbeholderen må tømmes og når lofilteret er tett ● Antikrøll maks. 120 min. ● Omstilling mellom 10 og 16 A	DUO – Tronic ● Belysning i trommel ● Akustisk og optisk varsling, samt automatisk stopp, når kondensvannbeholderen må tømmes og når lofilteret er tett ● Antikrøll maks. 60 min. ● Omstilling mellom 10 og 16 A	DUO – Tronic ● Optisk varsling, samt automatisk stopp, når kondensvannbeholderen må tømmes ● Antikrøll maks. 60 min. ● Omstilling mellom 10 og 16 A
Resttidsvisning	Resttidsvisning		
En bryter for 15 tørkeprogram, hvorav 2 tidsprogram varm og kald, ettertørking, tørking i kurv, kortprogram, Mix	En bryter for 11 tørkeprogram, hvorav 2 tidsprogram varm og kald, ettertørking, kortprogram	En bryter for 11 tørkeprogram, hvorav 2 tidsprogram varm og kald, ettertørking, kortprogram	En bryter for 9 tørkeprogram, hvorav 2 tidsprogram varm og kald
Taster med lysdioder: På/av, Skån, Antikrøll	Taster med lysdioder: På/av, Skån, Antikrøll	Taster med lysdioder: På/av, Skån, Antikrøll, Signal	Taster med lysdioder: På/av, Skån
Menu og Change til tilleggsfunksjoner (Startforsinkelse, Ekstra Skånsomt, Barnesikring, Tilpassing, Restfuktighet, Signal, innstilling sentrifugeringshastighet)	Menu og Change til tilleggsfunksjoner (Startforsinkelse, Ekstra Skånsomt, Barnesikring, Tilpassing, Restfuktighet, Signal, innstilling sentrifugeringshastighet)		
Dør som kan hengsles om. Leveres høyrehengslet	Dør som kan hengsles om. Leveres høyrehengslet	Dør som kan hengsles om. Leveres høyrehengslet	Dør som kan hengsles om. Leveres høyrehengslet

Felles for kondenstørketromlene WTXL 2501SK, WTXL 2401SK**, WTXL 2301EU**, WTXL 2101EU med frontilegg:**

Kan tilkobles via en stikkontakt i ethvert rom som har ventilasjon ● Leveres med ledning og jordet stikkontakt I Betjeningspanelet har norsk tekst ● Meget stor døråpning ● Myk-Thermo-Automatic - lavere temperatur i slutten av tørkeprogrammet ● Mengdeautomatikk ● Antikrøll ved programslutt ● Lydsignal med tre trinn ved programslutt** ● Lofilteret er lett å ta ut og gjøre rent ● ➔ Barnesikret start og stopp (trommelen stanser når døren blir åpnet, for å starte igjen må startknappen trykkes inn) ● Rustfri trommel Mulighet for oppdatering av programmene

Mått (H x B x D): 860 x 600 x 580 mm

Verdt å vite om vask

aquaStop: På vaskemaskiner med aquaStop finnes foruten en flertrinns vannbeskyttelse også en beskyttelse mot vannskader. Du trenger ikke en gang stenge av vannkranen når du reiser bort over helgen. For det kan ikke skje noe som helst. Siemens aquaStop-Forsikringen gjelder i hele produktets levetid.
Les her hva vår aquaStop-vannsikring innebærer:
1. En elektrisk sikkerhetsventil stenger straks av vannet dersom tilførselsslangen skulle gå i stykker eller en lekkasje oppstå inni maskinen. Vanntilførselen stoppes direkte ved vannkranen.
2. Tilførselsslangen ligger inni en ytre slange, som fungerer som ekstra sikkerhetshylster. Fra sikkerhetsventilen helt inn i maskinen. Om slangen skulle gå i stykker ledes da vannet straks ned i bunnpannen til maskinen.
3. Den ømfintlige vannsensoren i bunnpannen løftes opp av vannet dersom det begynner å renne vann ned i det. Da utløser den – allerede ved svært lite vann (0,2 liter) – en elektrisk kontakt. Dette er kommandoen til sikkerhetsventilen om å straks stenge av vanntilførselen.
4. En aktivt beskyttelse mot oversvømmelse kopler inn tømmepumpen dersom ventilen ved vannkranen ikke skulle fungere. Dette skjer om vannet når opp til et visst sikkerhetsnivå inni maskinen.

aquaStop med alarm på serie IQ.
serie IQ er enda sikrere, den slår alarm, så snart aquaStop-funksjonen utløses.

Vedlikeholdsfri pumpe
Lo fester seg ikke, da det pumpes ut sammen med avløpsvannet. I nålefellen stoppers knapper, mynter og småstein.

Bio-bløtlegging: Den mest økonomiske metoden for å vaske meget skittent tøy, som f.eks. oljeflekkete jeans eller arbeidsklær. Du stenger av forvasken etter ca. 10 minutter og lar så vasken ligge i bløt i vaskevannet natten over. Neste morgen lar du vaskemaskinen fortsette i henhold til programmet. Resultat: helt rent til lavest mulige forbruksverdier.

Bio-enzymfase: Finnes i alle Siemens vaskemaskiner. Mest effektiv mellom 30-50°C der enzymene i de moderne vaskemidlene får mulighet til å virke fullt ut. Og bekjempe vanskelige flekker av eggehvite, spinat, kakao eller blod.

Dampsperre med luktlås:
Dette medfører at resten av leiligheten eller huset ikke behøver å lukte av vaskerom. Tvert imot: når vaskemaskinen er igang, hverken ser eller lukter du noe. Den holder virkelig tett.

For-innspyling:
• For-innspyling der vaskemidlet løses opp: vaskemidlet spyles inn i vaskevannsbeholderen nedenfra sammen med det første vannet. Der løses vaskemidlet opp av det innkommende slik at det straks kan begynne å virke fullt ut.
• Spesialinnspyling av skyllemidlet: for at skyllemidlet skal fordeles jevnt over hele vasken, skjer innspylingen i 2 faser resp. ved hurtig roterende trommel.

ESQ-motor = Ekstra Silent Quality. ESQ-likestrømsmotoren er det sterke hjertet i en serie IQ. Ingen annen maskin går stillere; bare 50 dB (re1pW) under vasking! Og det kommer av en totalt innkapslet, spesialavskjermet rotor. Den sørger for at alt går friksjonsfritt. Ingen friksjon – ingen støy.
Dessuten har denne motoren lengre livslengde. Den tar færre pauser og vasker derfor på betydelig kortere tid.
En elektronisk styreenhet sørger for optimal motor- og programstyring. Ved hjelp av meget hurtige elektroniske komponenter har det lykkes å "jevne" likestrømmen slik at ESQ-motoren nesten ikke høres, „chopper"-teknikk.

Flertrinns vannbeskyttelse:
Finnes i alle SIWAMAT vaskemaskiner. Innebærer at (forutsatt at tilkoplingen er riktig utført):
• Tilførselsslangen er dimensjonert for å tåle 7 ganger mer enn maks. vanntrykk. Den tåler 70 bar (60 bar er foreskrevet).
• Dersom ventilen ikke skulle stenges for å stanse vanntilførselen, finnes en innebygget beskyttelse mot oversvømmelse. Denne beskyttelsen registrerer vann som overstiger et bestemt sikkerhetsnivå under vasking og kopler da straks inn tømmepumpen.
• Vannets vei inni maskinen er optimalt sikker.
• Avløpsbeskyttelsen forhindrer at vaskevannet renner ut av maskinen dersom avløpsslangen skulle falle ned.
• Lokket låses elektrisk og kan ikke åpnes under vasking.

Skylletidsgaranti med skumregistrering: Alt gjennomskylles grundig, fordi skylletiden utnyttes optimalt. Den begynner ikke før alt vann er fylt på. Skumføling merker om det dannes skum. Ved behov koples t.o.m. en ekstra skylleomgang inn.

Kuleventil
Ventilen tetter avløpet fra beholderen. Vann og vaskemiddel kan ikke lenger forsvinne uutnyttet.

Ubalansekontroll: Sørger for at en Siemens vaskemaskin ikke begynner å "vandre" under sentrifugering. Fordi den elektroniske styringen straks stopper sentrifugeringen hvis vasken ikke fordeles ordentlig inne i vasketrommelen. Den starter ikke før vasken ligger godt. Dette gjør at en Siemens vaskemaskin står ekstra støtt på golvet og at den går stille også ved høyeste hastighet.

Om tørketromling. En tørketrommel kan plasseres nesten hvor som helst. Det finnes to forskjellige system: utluftingstrommel, som krever utluftingstilkopling (luftekanal) eller om mulig et rom med meget god utlufting.
Kondenstrommelen kan stå i alle rom som kan ventileres – et vegguttak er alt som trengs. Ingen fuktighet slippes ut og energien varmer opp omgivelsene.

Økonomisk tørking begynner allerede ved sentrifugeringen
Jo grundigere vasken er blitt sentrifugert, desto mindre restfuktighet – desto kortere tørketid og lavere strømforbruk.

Slange for kondensvann:
Passer til Siemens luftkondenstrommel når kondensvannet skal ledes direkte ut. Tørketrommelen er allerede tilrettelagt for dette – selve tilkoplingen kan fås som ekstra tilbehør hos Siemens service avdeling eller som standardslange på bensinstasjoner (diameter 10 mm). Du kan også la kondensvannet samles i den spesielle beholderen, som da må tømmes.

Vaskesymboler

Vi bruker mye tid på å vaske tøy, selv om vi har moderne vaskemaskiner og tørketromler. Fremfor alt skyldes det at vi har mer å vaske.
Vasker og tørker du riktig så holder klærne dine seg penere lengre. Vaskemaskinen og tørketrommelen hjelper deg, men det er alltid viktig å følge klærnes vaskeanvisninger.
Sorter tøyet etter vasketemperatur og farge. Doser vaskemidlet iflg. angivelsen på emballasjen. Unngå overdosering, det gir ikke bedre vaskeresultat.

Vasking med vann

Normal maskinvask
Vaskes i full vaskemaskin med den vanntemperaturen som står i karet, normal sentrifugering

Skånsom maskinvask
Vaskes i halvfull vaskemaskin med den temperaturen som står i karet.
<u>En strek</u> under karet betyr halvfull maskin og kort sentrifugering = strykefritt
<u>To strek</u> betyr halvfull maskin og enda skånsommere behandling = fintvask.

Kun håndvask
Kan bare vaskes for hånd med varsom behandling i maks. 40°C. Ikke gni og vri plagget.

Kan ikke vaskes i vann.

Rensing

Plagget kan renses i alle vanlige rensemiddel, inklusiv alle som angis med symbolene P og F.

Rensing med tetrakloreten, monofluortriklormetan og de som angis med symbolet F.

Rensing med trifluortrikloretan og nafta.

Må ikke renses

Bleking

Kan klorblekes.

Tåler ikke klorbleking.

Tørking

Tørkes i trommel ved normal temperatur.

Tørkes i trommel ved lav temperatur.

Må ikke tørkes i trommel.

Tørking på snor
Plagget skal henges opp etter vask.

Drypptørkning
Plagget ska drypptørkes.

Plantørking
Plagget skal ligge plant og tørkes.

Stryking

Stryking på høy temperatur (høyst 200°C). Bomull, lin, viskose.

Stryking på middeltemperatur (høyst 150°C). Ull, polyester.

Stryking på lav temperatur (høyst 110°C). Polyamid (nylon), akryl.

Må ikke strykes.

Tekniske data vaskemaskiner og vask/tørk kombi

Typebetegnelse		WIQ 1631EU	WXLS 1650EU	WXLP 1650DN	WXLP 1450DN	WXL 1452DN	WXLM 1451DN	WXLM 1251SN	WXB 2460EU	WXS 1266EU	WXTS 1351SN	WXTS 1251SN	WXT 1050SN
Side i katalogen		9	15	17	17	18	19	19	21	23	27	27	29
Utførelse		Frontmatet	Frontmatet	Frontmatet	Frontmatet	Frontmatet	Frontmatet	Frontmatet	Frontmatet	Frontmatet	Topmatet	Topmatet	Topmatet
EU-norm													
Energieffektivitetsklasse [1]		**A**	**A**	**A**	**A**	**A**	**A**	**A**	**A**	**A**	**A**	**A**	**A**
Energiforbruk [1]	kWh	1,02	1,02	1,02	1,02	1,02	1,02	1,02	0,95	0,76	0,85	0,85	0,85
Vaskeevne [1]		A	A	A	A	A	A	A	A	A	A	A	A
Sentrifugeringsevne [1] [3]		A	A	A	B	B	B	B	B	B	B	B	C
Restfuktighet etter sentrifugering [1] [2]	%	44	44	44	50	50	50	50	53	53	52	53	61
Maks. sentrifugeringshastighet	o/min	1600	1600	1600	1400	1400	1400	1200	1200	1200	1300	1200	1000
Kapasitet tørt tøy [1]	maks. kg	6,0	6,0	6,0	6,0	6,0	6,0	5,0	5,0	4,0	5	5	4,5
Vannforbruk [1]	liter	43	43	46	43	49	49	49	49	43	43	43	49
Programvarighet ca [1]	minutter	120	120	130	120	135	135	135	135	140	130	130	135
Gjenomsnittlig forbruk/år.	kWh	204	204	204	204	204	190	190	190	152	170	170	170
Husholdning med 4 personer	liter	8600	8600	8600	8600	9800	9800	9800	9800	8600	8600	8600	9800
Energi-/vannforbruk													
Kokvask 90°C	kWh/l	2,1/65	2,1/65	2,1/67	2,1/67	2,1/67	1,9/61	1,9/61	1,9/61	1,7/57	1,7/56	1,7/56	1,8/56
Kulørtvask 40°C	kWh/l	0,65/58	0,65/58	0,65/60	0,65/60	0,65/60	0,55/54	0,55/54	0,55/54	0,45/50	0,5/49	0,5/49	0,5/49
Strykefritt 40°C	kWh/l	0,5/50	0,5/50	0,5/50	0,5/50	0,5/50	0,5/50	0,5/50	0,5/50	0,4/45	0,4/48	0,4/48	0,4/48
Finvask 30°C	kWh/l	0,3/42	0,3/42	0,3/42	0,3/42	0,3/42	0,3/50	0,3/50	0,3/50	0,3/50	0,35/55	0,35/55	0,3/55
Ull 30°C	kWh/l	0,2/35	0,2/35	0,2/35	0,2/35	0,2/35	0,2/35	0,2/35	0,2/35	0,2/35	0,2/35	0,2/35	0,2/35
Utførelse													
Frittstående		●	●	●	●	●	●	●	●	●	●	●	●
Kan bygges under benk							●			●			
Stillbare føtter, antall		4	4	4	4	4	4	4	4	4	3	3	3
Kan trilles											●	●	●
Dørhengsling, høyre/venstre		v	v	v	v	v	v	v	v	v			
Yttermål og vekt													
Høyde	mm	852	852	852	852	852	852	852	852	852	850	850	850
Høyde for underbygging	mm	852	852	852	852	852	852	852	852	820			
Høyde stillbar	+/– mm	+15	+15	+15	+15	+15	+15	+15	+15	+15	+12/-3	+12/-3	+12/–3
Høyde med åpent lokk (toppmatet)	mm										1390	1390	1390
Bredde	mm	600	600	600	600	600	600	600	600	600	450	450	450
Dybde inkl veggavstand	mm	590	590	590	590	590	590	590	590	440	600	600	600
Nettovekt	kg	81	81	79	77	79	75	75	72	66	66	67	64
Ytelse													
Vaskeprogram													
Kok-/kulørtvask 30°C-90°C		●	●	●	●	●	●	●	●	●	●	●	●
Strykefritt 30°C–60°C		●	●	●	●	●	●	●	●	●	●	●	●
Finvask kaldt–40°C		●	●	●	●	●	●	●	●	●	●	●	●
Mix / Kortprogramm		●/–	●/–	●/–	●/–	●/–	–/●	–/●		–/●	–/●	–/●	
Skånsom ull–håndvask / ullvugge kaldt-maks. 40°C		●	●	●	●	●	●	●	●	●	●	●/●	●
Silke / håndvask kaldt–30°C		●	●	●	●	●						●	
Ytterligere program og tilleggsfunksjoner													
aquaSensor / aquaSensor II		–/●	–/●										
Utsettelse av programstart	tim	1 – 24	1 – 24	1 – 19	1 – 19	1 – 19				1 – 19	1-19	1-19	
Bløtleggingsprogram		●	●	●	●	●	●	●	●	●	●	●	●
«Ekstra skylling»/«Stiving»		●/●	●/●	●/●	●/●	●	●	●		●/●	●/●	●/●	●/●
Forvask (alle program utenom ull / kun kulørt 60 °C)		●/–	●/–	●/–	●/–	●/–	●/–	●/–	–/●	–/●	–/●	–/●	–/●
Kortprogram – Sparer tid, samme skylleeffekt											●	●	●
eco-program / Flekkprogram «intensiv»		●/●	–/●	–/●	–/●	–/●	–/●	–/●	–/●	–/●	–/●	–/●	–/●
Skumregistrering		●	●	●	●	●	●	●	●	●	●	●	●
Nedkjøling av vaskevannet, valgbart/automatisk		–/●	–/●	–/●	–/●	–/●	–/●	–/●	–/●	–/●	–/●	–/●	–/●
Skyllestopp i alle program		●	●	●	●	●	●	●	●	●	●	●	●
Antikrøll		●	●	●	●	●	●	●		●	●	●	
Sentrifugering													
Elektronisk ubalansekontroll		●	●	●	●	●	●	●	●	●	●	●	●
Sentrifugeringshastighet	o/min	1600 – 400	1600 – 400	1600 – 600	1600 – 600	1400 – 600	1400 – 600	1400 – 600	1200 – 600	1200 – 600	1300 – 600	1300 – 600	1000 – 600
Sikkerhetssystem													
Flertrinns vannsikring / aquaStop med alarm		●/●	●/–	●/–	●/–	●/–	●/–	●/–	●/–	●/–	●/–	●/–	●/–
Kontroll og testprogram													
Visning av programforløp		●	●	●	●	●		●	●	●	●	●	●
Resttidsvisning / sluttid (klokke)		–/●	–/●	●/–	●/–	●/–				●/–	●/–	●/–	
Ytterligere egenskaper													
Helelektronisk programverk		●	●		●	●	●	●	●	●	●	●	●
Mengdeautomatikk		●	●	●	●	●	●	●	●	●	●	●	●
Trommelvolum i liter		53	53	53	53	53	53	53	53	35	43	43	43
Vasketeknikk		3D	3D	3D	3D	aquaTronic	aquaTronic	aquaTronic	aquaTronic	3D	aquaTronic	aquaTronic	aquaTronic
Vaskemiddelbesparende kuleventil		●	●	●	●	●	●	●	●	●	●	●	●
Selvrensende pumpe/nålfelle		●	●	●	●	●	●	●	●	●	●	●	●
Materialer													
Trommel og ytterbeholder		R/Polinox®	R/Polinox®	R/Polinox®	R/Polinox®	R/Polinox®	R/Polinox®	R/Polinox®	R/Polinox®	R/Polinox®	R/Polinox ®	R/Polinox ®	R/Polinox®
Varmeelement		R	R	R	R	R	R	R	R	R	R	R	R
Installasjon													
Spenning 230 V enfas. Ledning med jordet stikkontakt		●	●	●	●	●	●	●	●	●	●	●	●
Maksimal effekt	W	2300	2300	2300	2300	2300	2300	2300	2200	2200	2300	2300	2300
Sikring	A	10	10	10	10	10	10	10	10	10	10	10	10
Ledningslengde	mm	1600	1600	1600	1600	1600	1600	1600	1600	2000	2000	2000	2000
Kaldtvannstilkopling		●	●	●	●	●	●	●	●	●	●	●	●
Laveste vanntrykk	bar	0,3	0,3	0,3	0,3	0,3	0,3	0,3	0,3	0,3	0,3	1	1
Tilførselsslangens lengde	mm	1500	1500	1500	1500	1500	1500	1500	1500	1500	1500	1500	1500
Avløpsslangens lengde	mm	1500	1500	1500	1500	1500	1500	1500	1500	1500	1500	1500	1500
Avløpsslangen kan føres direkte til gulvnivå		●	●	●	●	●	●	●	●	●	●	●	●

[1] EU-norm EN 60456 og EN 60456/A11 i standardprogram bomull 60°C (kulørtvask). A = mest effektiv. G = minst effektiv.
[2] Restfuktighet 100% betyr at 1 kg tøy (tørt) inneholder 1 kg vann etter sentrifugering. Jo mindre denne %-verdien er destod mindre vått er tøyet. Det er viktig for energiforbruket om tøyet tørkes i tørketrommel eller tørkeskap.

[3] Sentrifugeringen er viktig om tøyet skal tørkes i en tørketrommel eller tørkeskap.

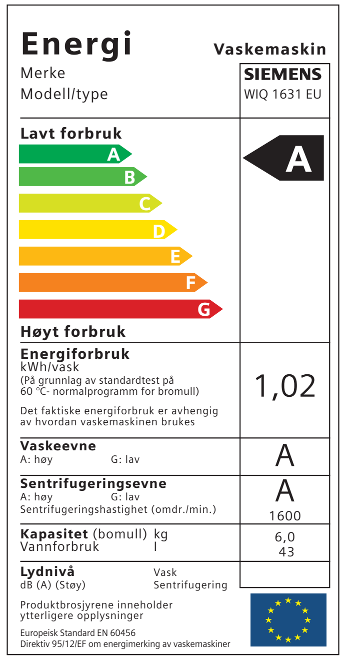

Energietikett: bedre overblikk når du skal handle

Den enhetlige europamerkingen fastlagt av EU gjør det lett å sammenligne forskjellige vaskemaskiner med hverandre. På energietiketten oppgis ikke bare en vaskemaskins energiforbruk og kapasitet, men også vannforbruk, vaske-effekt og sentrifugeringseffekt. Takket være inndelingen i forskjellige energiklasser fra A til G vet du straks hvilken type vaskemaskin du har foran deg. A eller B betyr en førsteklasses økonomisk og effektiv maskin. C, D og E står for en mellomklassemaskin med bra til nøyaktig resultat. F og G er jumboplass på sammenligningsskalaen. Denne inndelingen i klasser for energiforbruk og vaske- og sentrifugeringseffekt er gjort på basis av måleverdien fra en standardvask i programmet for «Bomull 60°C». Sammenligninger lønner seg. En rask kikk på etikettene, og du kommer snart til å merke at Siemens kan sine ting.

Tekniske data tørketromler og tørkefunksjon vask/tørk kombi

Typebetetegnelse		WTXL 2501SK	WTXL 2401SK	WTXL 2301EU	WTXL 2101EU
Side i katalogen		26	26	27	27
EU-norm					
Energieffektivitetsklasse [1]		**C**	**C**	**C**	**C**
Energiforbruk, kWh [1] [2]		4,2*	4,2*	4,2*	4,2*
Kapasitet tørt tøy, bomull	maks. kg	6,0	6,0	6,0	6,0
Kapasitet tørt tøy, syntetisk	maks. kg	3,0	3,0	3,0	3,0
Tørketid [1] [2]	min	110*	110*	110*	110*
Gjennomsnitt forbruk/år i en husholdning med 4 personer	kWh	324*	324*	324*	324*
Utluftingstrommel					
Kondenstrommel		●	●	●	●
Energiforbruk og tørketid					
Bomull skaptørt					
sentrifugert med 800 o/m	kWh/min	4,2/110*	4,2/110*	4,2/110*	4,2/110*
sentrifugert med 1400 o/m	kWh/min	3,0/80*	3,0/80*	3,0/80*	3,0/80*
Bomull stryktørt					
sentrifugert med 800 o/m	kWh/min	3,3/85*	3,3/85*	3,3/85*	3,3/85*
sentrifugert med 1400 o/m	kWh/min	2,3/60*	2,3/60*	2,3/60*	2,3/60*
Strykefritt skaptørt					
sentrifugert med 1000 o/m	kWh/min	1,3/40*	1,3/40*	1,3/40*	1,3/40*
Utførelse					
Frittstående		●	●	●	●
Underbygging		●	●	●	●
Kan plasseres på vaskemaskin (søyle)		●	●	●	●
Stillbare føtter, antall		4	4	4	4
Dørhengsling, høyre/venstre		h/v	h/v	h/v	h/v
Yttermål					
Høyde	mm	860	860	860	860
Høyde for underbygging	mm	820	820	820	820
Bredde	mm	600	600	600	600
Dybde inkl veggavstand [4]	mm	580	580	580	580
Dybde ved helt åpen dør [4]	mm	1010	1010	1010	1010
Stillbar høyde +/–	mm/mm	+12/–3	+12/–3	+12/–3	+12/–3
Nettovekt	kg	43	42	42	42
Type prosesstyring					
Elektronisk fuktighetsregistrering		●	●	●	●
Tidsprogram (tidsur)		● 10 – 150 min	● 10 – 150 min	20 – 30 min	● 20 – 30 min
Instillningsmuligheter					
Fuktighetsstyrte tørkeprogram					
Kok/Kulørt	ekstratørt	●	●	●	●
meget tørt		●	●	●	●
skaptørt		●	●	●	●
halvtørt					
stryketørt		●	●	●	●
rulletørt					
Mix	skaptørt	●			
stryketørt		●			
Strykefritt	ekstratørt				
meget tørt		●	●	●	●
skaptørt		●	●	●	●
halvtørt		●			
stryketørt		●	●	●	●
Ull	ettertørking	●	●	●	●
tørking i kurv		●			
Ytterligere program og tilleggsfunksjoner					
Tidsstyrt program		●	●	●	●
Utlufting/lufting kald		●	●	●	●
Kortprogramm		●	●		
Skånetemperatur		●	●	●	●
Anti-krøll		●	●	●	
Cool Down (kald luft i sluttfasen)		●	●	●	●
Lydsignal/kan kobles ut		●/●	●/●	●/●	
Tidsur for utsettelse programstart	tim	1–19	1–19		
Duo-Tronic		●	●	●	●
Mengdeautomatikk		●	●	●	●
Belysning i trommelen		●	●	●	
Materiale i trommelen		R	R	R	R
Luftuttak høyre/venstre/bak [4]					
Utluftingslange Ø 100 mm					
Kondensmodell, luft/vann		●/–	●/–	●/–	●/–
Vann kan koples til avløp		●	●	●	●
Indikator full kondensvannbeholder, lampe/lyd		●/●	●/●	●/●	●/–
Indikator lofilter må rengjøres, lampe/lyd		●/●	●/●	●/●	
Installasjon					
Spenning 230 V enfas		●	●	●	●
Tilkopling med stikkkontakt		●	●	●	●
Maksimal effekt	W	2800	2800	2800	2800
Sikring [5]	A	1 x 10 alt. 1 x 16	1 x 10 alt. 1 x 16	16/10	1 x 10 alt. 1 x 16
Ledningslengde	mm	1450	1450	1450	1450

[1] EU-norm EN 61121, A = mest effektiv, G = minst effektiv
[2] Energiforbruk pr tørkeomgang ved program «Bomull, skaptørt». Sentrifugert med 800 o/m (restfuktighet ca 70%)
[3] Gjennomsnittlig årlig energiforbruk ved 150 kg tøy i programmet «Bomull skaptørt»,
280 kg i programmet «Bomull stryketørt» og 150 kg i programmet «Strykefritt skaptørt».
[4] Ved utlufting bak kan det kreves større veggavstand
[5] Sikringen er avhengig av tilkoplingsalternativet
R = Rustfritt stål
* Sikret me 16 A

Vask og tørk

Tilkoplinger for vaskemaskin

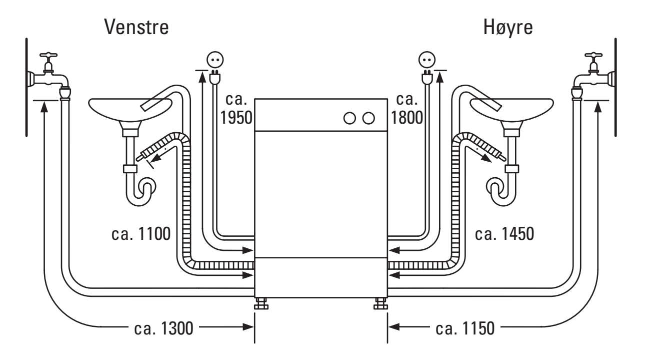

Toppladet vaskemaskin WXTS.../WXT... Mål i mm

Tilkoplinger for vaskemaskin

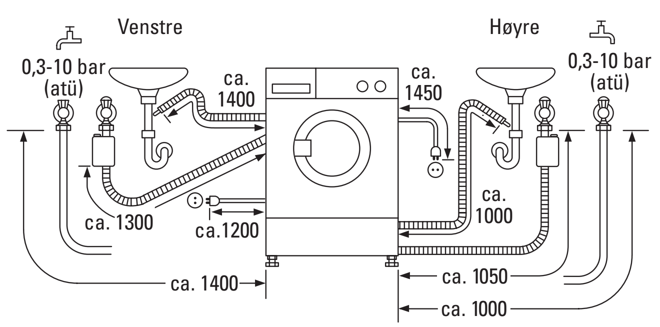

Frontladet vaskemaskin
IQ/WXLS....WXL/WM 5.... Mål i mm

Tilkoplinger vor vaskemaskin

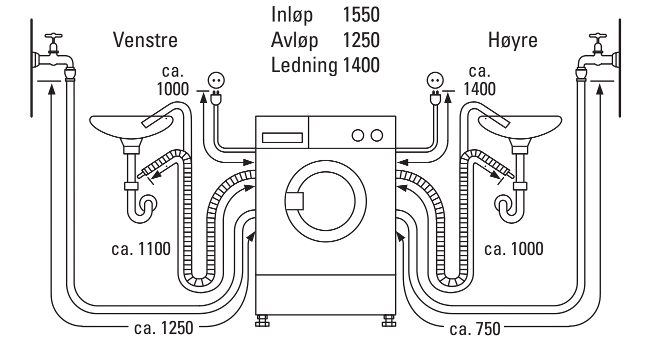

Frontladet vaskemaskin
WXB... Mål i mm

Frontladet vaskemaskin
Tørketrommel

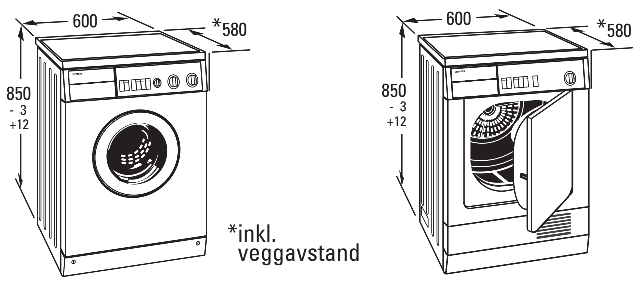

WXB.... WTXL.... Mått i mm

Frontladet vaskemaskin
Toppladet vaskemaskin

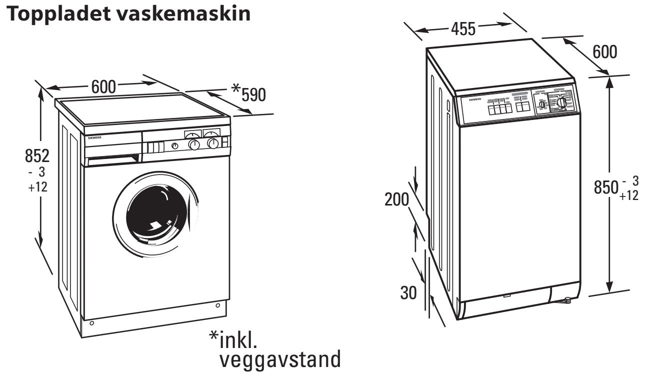

IQ/WXLS/WXL/WM WXTS.../WXT... Mål i mm

Vaskesøyle

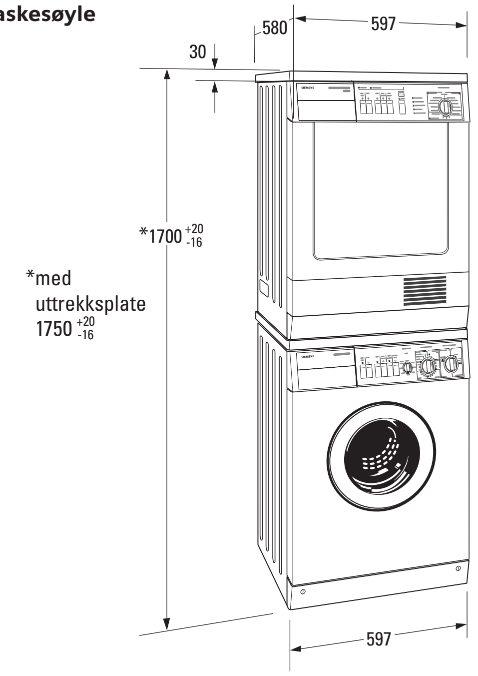

Mål i mm